カーセンサー認定

車両品質評価書

どんなクルマと、どんな時間を。
カーセンサー

評価番号　V0103050062071917 -
評価書発行日　2026年03月05日
登録番号　V06061485 H007560644

評価点
4.5点

修復歴	無
内装	★★★
外装	★★★
検査日	2026年03月02日

S　6　5　**4.5**　4　3.5　3　2　1　R

Wエアコン　助手席エアバッグ　サイドエアバック　ESC　MT
モード付き　3列シート　ウォークスルー　両側電動スライドドア

年式 車名	R05年　ヴェルファイア　ハイブリッド		
グレード	Z　プレミア		
型式	6AA-AAHH40W		
車台No.	AAHH40-0005548		
外装色	クロ	色No.	
全塗装	無	定員	7人
車検満了日		ドア数	5
排気量	2500cc	燃料	ハイブリッド
シフト	FAT	駆動	2WD
車歴	自家用	モデル	
メーター	交換無	走行距離	22千km
現メータ指示距離		交換時走行距離	

検査コメント

運転席しわ<小>	コンソールA<小>

車輌状態

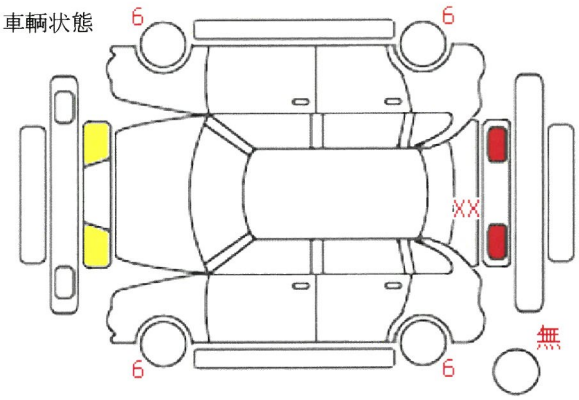

外装状態の表示記号

A…線キズ有り U…ヘコミ有り B…キズを伴うヘコミ有り P…塗装要す
W…修理あと有り S…サビ有り C…腐食有り G…フロントガラス飛び石
X…切れ・破れ・割れ XX…交換歴有り
1…小程度 2…中程度 3…中程度を超えるもの 4…3を超えるもの
＊パネルの色が「青色」の表示は交換歴が有る部位を表します。

AISマークは、メーカー系の中古車事業会社とオークネットで統一された「評価基準」「検査基準」に則り、厳正に検査・評価した車両に付与される信頼の証です。

本評価書に記載された評価点及び内装・外装に関する評価は、車両検査日時点現在の車両状態を示したものです。検査には厳正を期しておりますが、車両品質を保証したものではございませんのでその旨ご了承ください。また、車両の機関及び機構に関しての内容等については必ず右記販売店にご確認くださいますようお願い申し上げます。

AIS Automobile Inspection System CHECK
中古車の品質評価システム

カーセンサー認定車取扱店名

本評価書に関するお問合せは販売店がお受けいたします。裏面事項を必ずお読みください。